RFT07 26x20x26

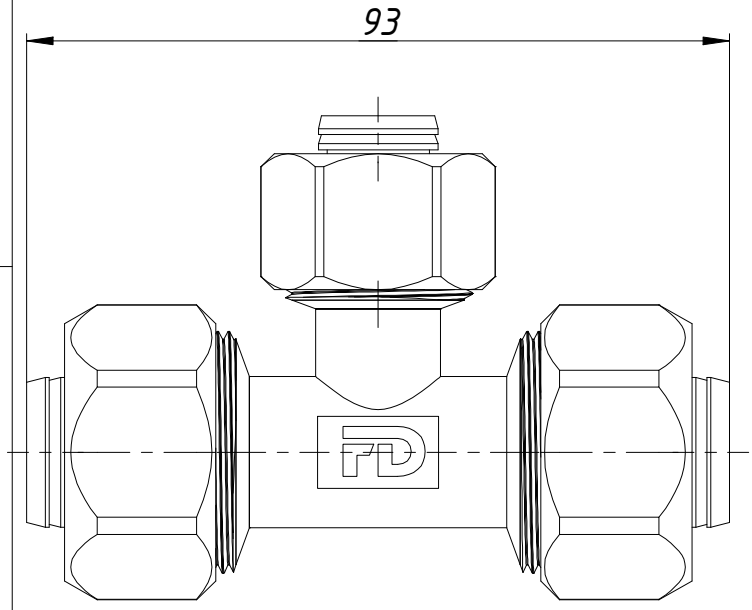

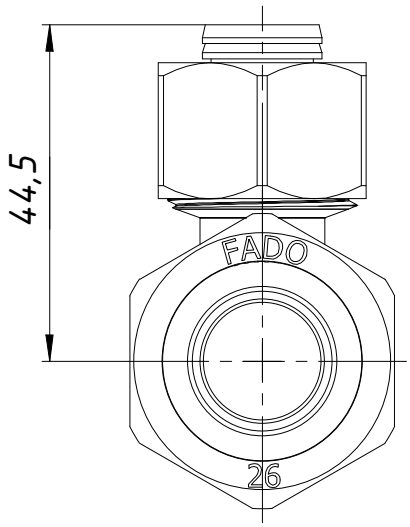

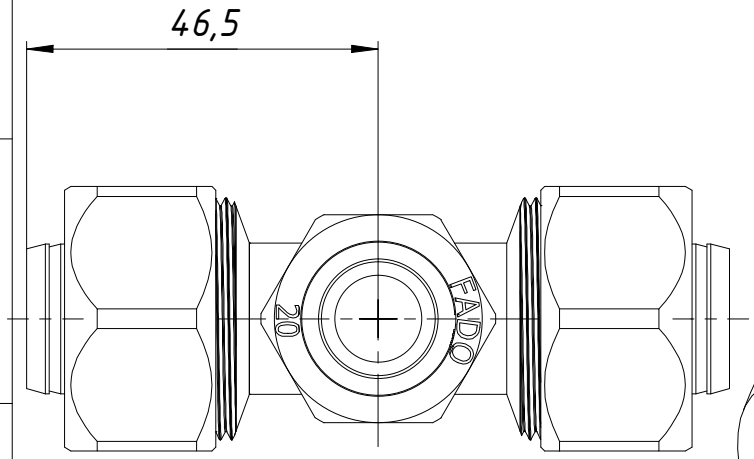

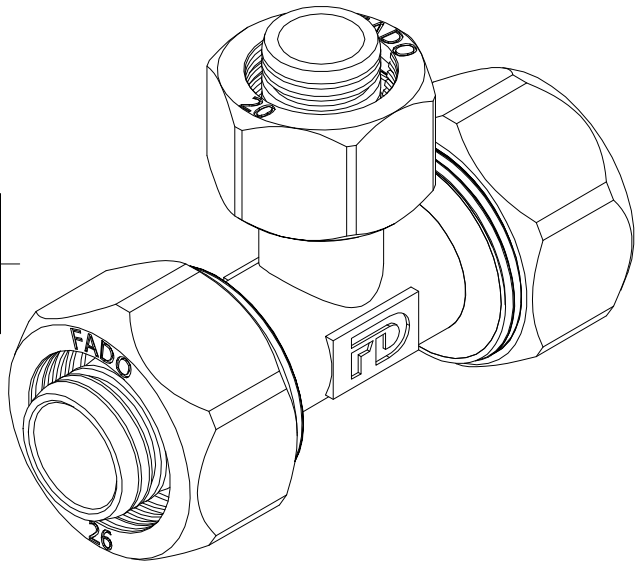

					RFT07 26x20x26		
Изм.	Лист	№ докум.	Подп.	Дата		Лит.	Масса: 0,369	Масштаб: 1:1
Разраб.							
Пров.							
Т. контр.						Лист	Листов 1
Нач.отд.					RFT07 26x20x26 30.03.2020	FADO	
Н. контр.							
Утв.							

Перв. примен.

Справ. №

Подп. и дата

Инв. № дубл.

Взам. инв. №

Подп. и дата

Инв. № подл.

Копировал

Формат А4